GD272SH Series
UNIT:mm

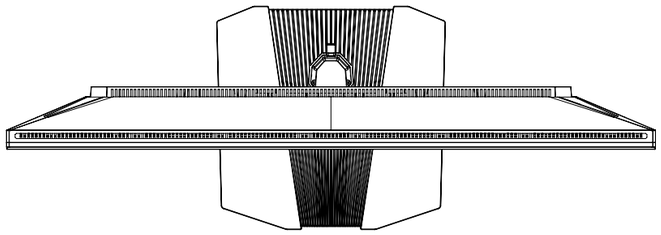

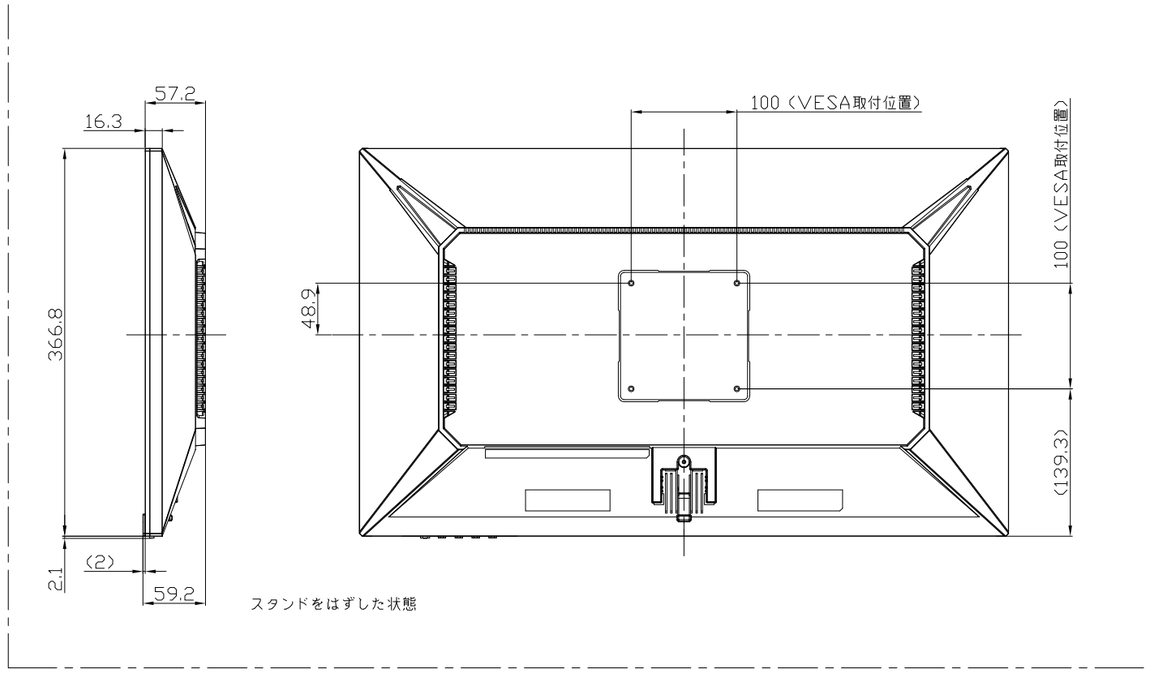

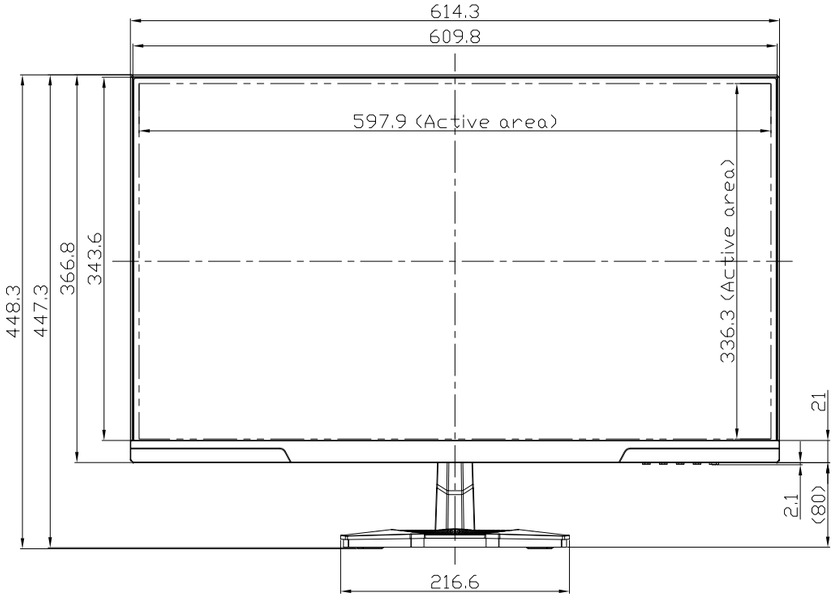

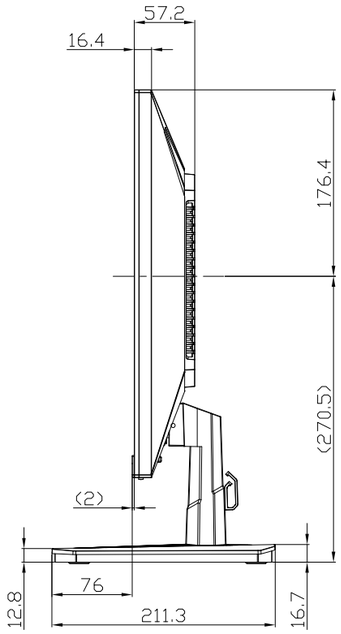

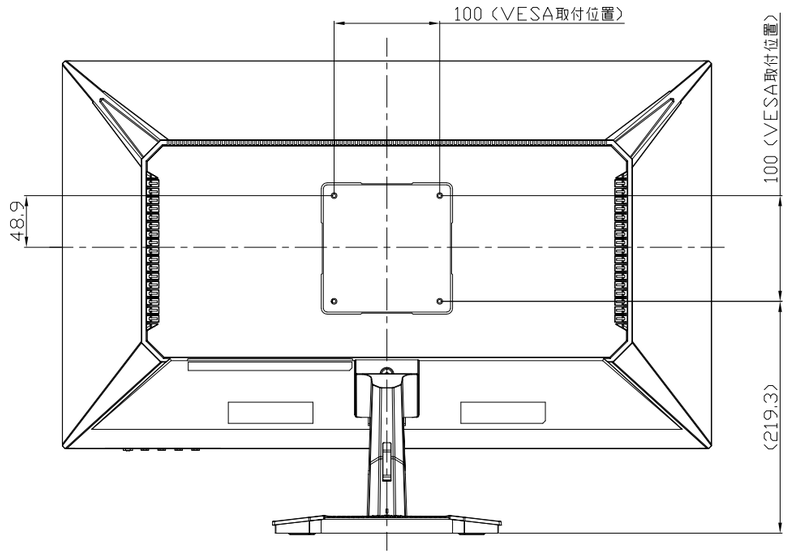

〈注記〉
1.)指示なき寸法公差は±2.0以下とする。
2.)中心線にActive Areaの中心を示す。
3.)指示なき寸法は中心線に対して対称とする。
4.)本図は参考資料に付予告無く変更する事がある。

GD272SH Series
UNIT:mm

NO SUCH FUNCTION
HEIGHT ADJUSTMENT VIEW

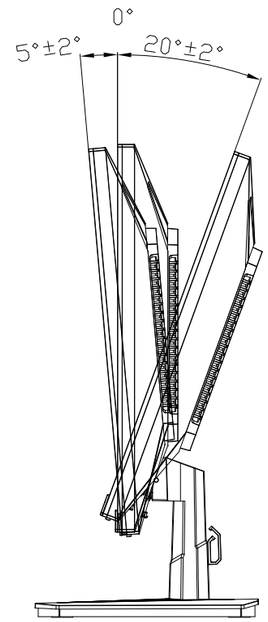

TILT VIEW

NO SUCH FUNCTION
PIVOT VIEW

NO SUCH FUNCTION
SWIVEL VIEW