I-O DATA

MANU000214

取　扱　説　明　書

DA-TOUCH用落下防止金具
DA-TOUCH/AT2

もくじ

表面
- •使用目的
- •対応ディスプレイ（テレビ）
- •内容物を確認する
- •組み立てる

裏面
- •組み立てる（つづき）
- •使う際のご注意

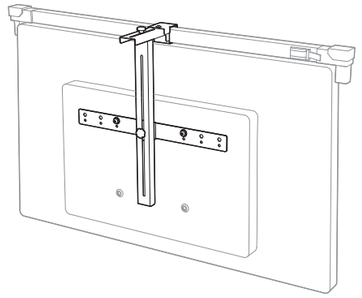

使用目的

本製品は、弊社DA-TOUCHがディスプレイ（テレビ）から落下するのを防止するための金具です。
通常DA-TOUCHを取り付けられないディスプレイにも、DA-TOUCHを安定して取り付けることができます。

対応ディスプレイ（テレビ）

ディスプレイ幅　[A]	1030～1720mm［目安：46～77型］
ディスプレイ厚み　[B]	7mm以上
ディスプレイ上端からVESAネジ穴(上)までの高さ	525mm以下
ディスプレイ背面	ディスプレイ上端から400mm/560mm以内にVESAネジ穴より高い突起がないこと※
ベゼル/フレーム　[C]	10mm以上（平面であること）
VESA ネジ穴ヨコ寸法	200/300/400mm

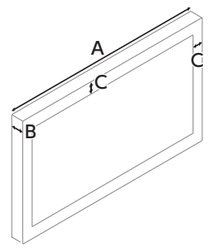

※ 上下調整金具が干渉し、取り付けることができません。上下調整金具［440mm］をお使いの場合は400mm、［600mm］の場合は560mm以内に干渉する突起がないことを確認してください。

【ご注意】スタンドと組み合わせてお使いの場合、本製品と干渉しないだけのスペースが必要です。
詳しくは右下の【スタンドと組み合わせてお使いの場合】をご覧ください。

内容物を確認する

① 取付ベース金具

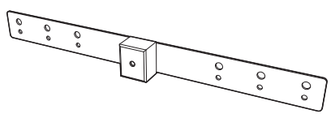

② 上下調整金具

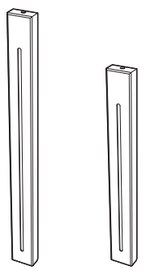

［600mm］

［440mm］

③ 前後調整金具

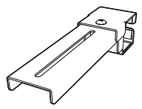

④ VESA ネジ
［各２個］



M6 ネジ	15mm	２個
	20mm	２個
	25mm	２個
M8 ネジ	20mm	２個
	25mm	２個
	35mm	２個

⑤ ノブボルト［２個］



⑥ ワッシャー［２個］



⑦ スペーサー［２個］



⑧ ゴム板［２枚］



⑨ 必ずお読みください
⑩ 取扱説明書（本書）

プラスドライバーをご用意ください
本製品の組み立てでネジを留めたり、緩める手順があります。

組み立てる

ご注意：組み立てる前に
- ●組み立てる前に、必ず内容物を確認してください。
- ●組み立て / 設置は必ず２名以上で作業してください。本製品が転倒・落下し、ケガをするおそれがあります。

1. ディスプレイに取付ベース金具を取り付ける

用意するもの
① 取付ベース金具　⑥ ワッシャー［2個］
④ VESA ネジ※［2個］
※ 液晶ディスプレイに合うネジをご用意ください。

⚠ 警告
落下しないようにパーツを保持しながら、2名以上で組み立ててください。

(1) ディスプレイ背面にあるVESAネジ穴のうち、上部２つのネジ穴に取付ベース金具を合わせます。
※ 取付ベース金具は、きちんと中央にくるようにしてください。
※ 取付ベース金具には、穴が大小２つあります。
大きい穴はM6/M8ネジ用、小さい穴はM4/M5ネジ用です。
※ 取付ベース金具は、大小どちらの穴が上に来ても問題ありません。

(2) ディスプレイのVESAネジ穴に合うネジを用意します。
ネジが少し長い場合は、添付のワッシャーを通します。
※ 本製品には、6種類のVESAネジを添付しています。
これら以外のネジで固定する必要がある場合は、別途ホームセンター等で適切なネジをご用意ください。

(3) (2)のネジで、取付ベース金具を固定します。

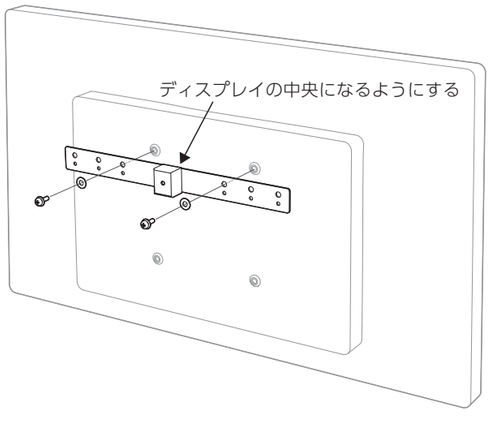

スタンドと組み合わせてお使いの場合

【要件】 本製品とスタンドが干渉しないだけのスペースが必要です。
※ ディスプレイの背面から上下調整金具に取り付けるノブボルトまでは約 45mm あります。
※ 弊社製スタンドでは、「DA-DS1」「DA-DS2」を組み合わせてお使いいただけます。

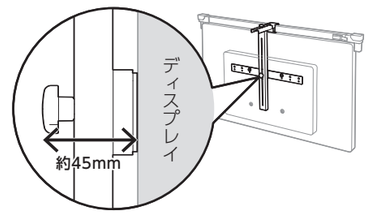

【取付】
本製品の取付ベース金具と、スタンドのディスプレイ取付金具を同時に取り付けてください。
その際は、以下のように取り付けてください。

(1) ディスプレイ背面にある VESA ネジ穴のうち、上部2つのネジ穴に取付ベース金具を合わせます。その際、取付ベース金具が中央に来るようにしてください。
なお、取付ベース金具は、大小どちらの穴が上に来ても問題ありません。
※ 取付ベース金具には、穴が大小2つあります。
大きい穴は M6/M8 ネジ用、小さい穴は M4/M5 ネジ用です。

(2) ディスプレイの VESA ネジ穴のうち、下部2つのネジ穴にスペーサーを合わせます。
※ 取付ベース金具の厚みと合わせるためです。

(3) スタンドのディスプレイ取付金具を、ディスプレイの VESA ネジ穴に合わせます。
※ スタンドに高さ調整用のスペーサーなどが添付されている場合は、それらを使って本製品と干渉しないように調整してください。

(4) 上で合わせたものをネジで固定します。
ネジの長さはディスプレイ取付金具の厚さ分を考慮してください。
(弊社製スタンド「DA-DS1」「DA-DS2」の場合、厚さは約 2mm)
※ スタンドと組み合わせる場合、本製品に添付のワッシャーは使いません。

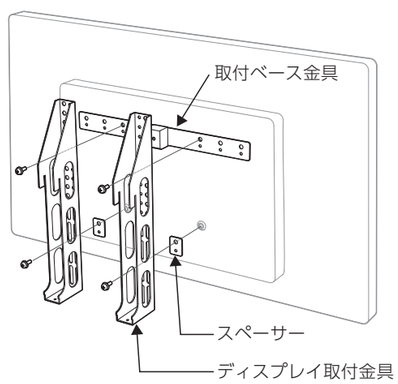

2. 取付ベース金具に上下調整金具を取り付ける

用意するもの
② 上下調整金具　　⑤ ノブボルト [1個]

⚠ 警告
落下しないようにパーツを保持しながら、2名以上で組み立ててください。

(1) 上下調整金具のネジ穴がある側を上に向けます。
※ ディスプレイ上端からVESAネジ穴（上）までの高さが365mm以下の場合は、短い方の上下調整金具をお使いください。

(2) 取付ベース金具中央の穴と、上下調整金具の細長い穴を合わせます。

(3) 上下調整金具が取付ベース金具と垂直になっていることを確認します。

(4) ノブボルトで上下調整金具を仮止めします。
その際、上下調整金具がディスプレイの上に突き出ないようにしてください。
※ 上下調整金具がディスプレイの上に突き出すと、DA-TOUCH取り付けの妨げになります。

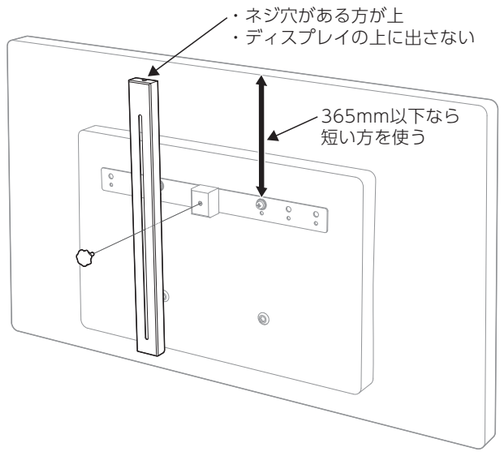

3. DA-TOUCHにゴム板を貼り付ける

用意するもの
⑧ ゴム板 [2枚]

DA-TOUCH の下部左右に貼られているゴム板に、添付のゴム板を重ねて貼り付けます。



4. DA-TOUCHに前後調整金具を取り付ける

用意するもの
③ 前後調整金具　　⑤ ノブボルト [1個]

(1) 前後調整金具のネジを取り外し、金具を分離します。
※ 取り外したネジは、後の工程で使用します。

(2) 長い側の金具のくぼみにDA-TOUCHの中央部が合うように置きます。

(3) 短い側の金具でDA-TOUCHを挟み込み、ノブボルトで仮留めします。
※ DA-TOUCHを左右に動かせる程度に留めます。

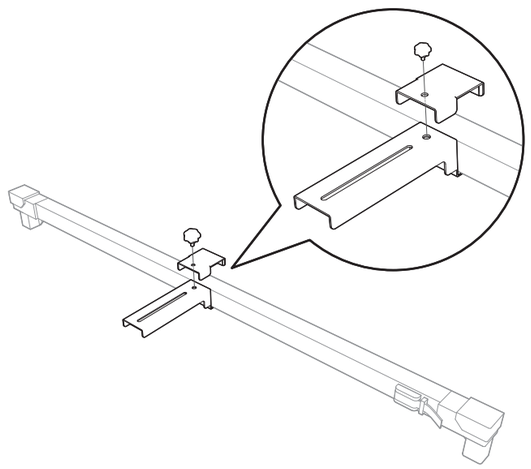

5. ディスプレイにDA-TOUCHを取り付ける

ディスプレイ上部に DA-TOUCH をしっかりと取り付けます。
DA-TOUCH の取り付け方については、DA-TOUCH の取扱説明書をご覧ください。

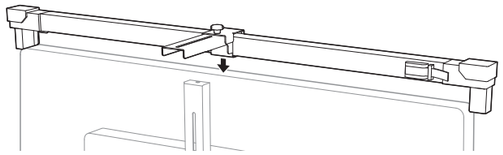

通常DA-TOUCHを取り付けられないディスプレイの場合
この手順の際に取り付けが少し弱く感じられても、手順7まで組み立てを進めるとしっかりと取り付けられます。

6. 上下調整金具に前後調整金具を取り付ける

用意するもの
③ 前後調整金具 から取り外したネジ

⚠ 警告
落下しないようにパーツを保持しながら、2名以上で組み立ててください。

(1) 上下調整金具を落下しないように保持しながら、固定しているノブボルトを緩めます。

(2) 上下調整金具と前後調整金具が直角に合わさるように、上下調整金具を動かします。

(3) 前後調整金具と上下調整金具を「前後調整金具から取り外したネジ」で仮留めします。

(4) (1)で緩めたノブボルトをしっかりと締めます。

(5) (3)で仮留めしたネジをしっかりと締めます。

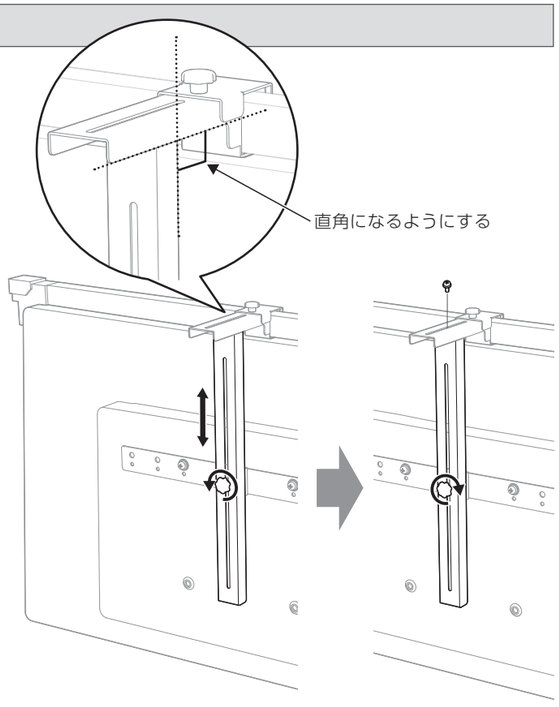

7. 前後調整金具をしっかりと締める

前後調整金具の仮留めしていたノブボルトを、しっかりと締めます。

以上で、本製品の組み立ては完了です。

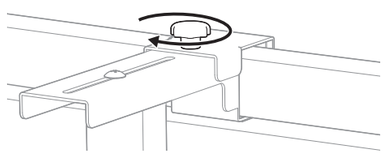

使う際のご注意

- ディスプレイを移動する前後には、ネジやノブボルトが緩んでいないか、きちんとご確認ください。
- 設置後はネジやノブボルトが緩んでいないか、定期点検を実施してください。