I-O DATA

MANU000094

取　扱　説　明　書

VESA延長金具

DA-VESA/EXT

レシートや納品書を保管してください

修理の際に、お買い上げ日を証明するために必要です。

ご注意：組み立て・ディスプレイ取り付けの前に

- ●組み立てる前に、必ずセット内容を確認してください。
- ●組み立てる際は広い場所で作業し、毛布などで床面にキズがつかないようにしてください。
- ●組み立て / 設置は必ず 2 名以上で作業してください。
  ディスプレイスタンドが転倒するなどにより、ケガをするおそれがあります。

使用目的

本製品は、弊社ディスプレイを縦向きで弊社ディスプレイスタンドに取り付けるための金具です。

●対応ディスプレイ（弊社製に限る）

65インチディスプレイ、55インチディスプレイ

●対応ディスプレイスタンド

DA-DS1※1、DA-DS2※1、DA-ES1※2

※1 液晶ディスプレイは地面に垂直の状態でお使いください。
※2 65インチディスプレイは非対応

詳細な対応情報についてはWebをご覧ください

https://www.iodata.jp/product/lcd/option/da-vesaext/

添付品を確認する

① VESA 変換金具（2本）

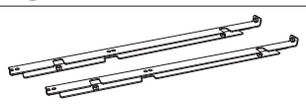

② ディスプレイ押さえ金具（1本）

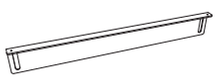

③ 金具取付用ネジ（6 個）



※ ネジに合ったドライバーをご用意ください。

● 取扱説明書（本書）

● 必ずお読みください

組み立てる

※イラスト例:55インチディスプレイとDA-DS2

1 VESA 変換金具を取り付ける

VESA変換金具を、ディスプレイのVESAネジ穴に下図の向きで取り付けます。

用意するもの
- **① VESA変換金具（2本）**
- **③ 金具取付用ネジ（4個）**

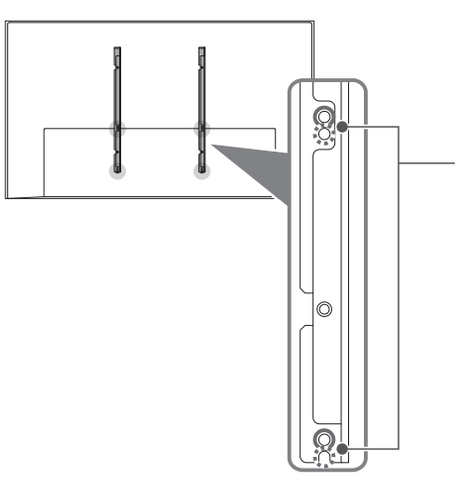

VESA変換金具のネジ穴はディスプレイによって使う位置が異なります。

○ ・65インチディスプレイ

○ ・55インチディスプレイ

2 ディスプレイ押さえ金具を取り付ける

ディスプレイ押さえ金具を、VESA変換金具に取り付けます。

用意するもの
- **② ディスプレイ押さえ金具**
- **③ 金具取付用ネジ（2個）**

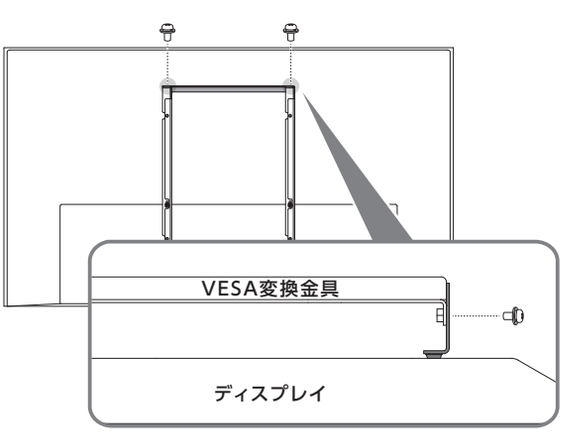

ディスプレイに軽く当たる程度にネジで仮留めします。
※ 強く押さえると、ディスプレイの故障の原因になります。

3 ディスプレイ取付金具を取り付ける

ディスプレイスタンドのディスプレイ取付金具を、VESA変換金具に取り付けます。

用意するもの

ディスプレイスタンドの添付品
（ディスプレイ取付金具、ディスプレイ取付ネジ）

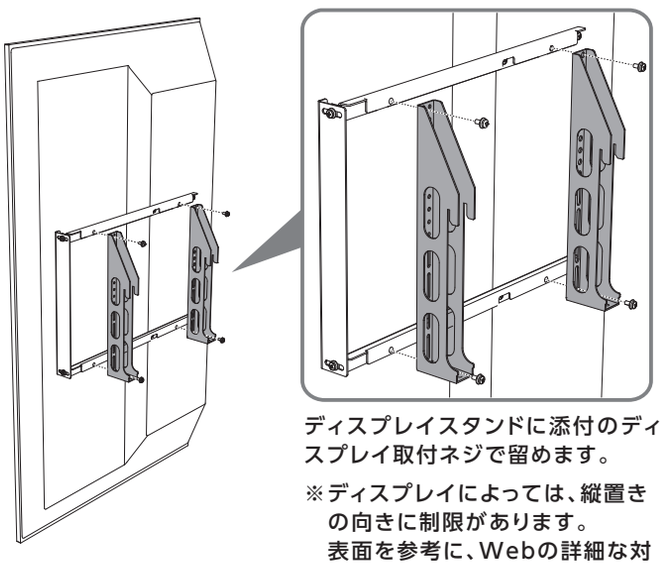

ディスプレイスタンドに添付のディスプレイ取付ネジで留めます。

※ディスプレイによっては、縦置きの向きに制限があります。表面を参考に、Webの詳細な対応情報をご覧ください。

4 ディスプレイスタンドに取り付ける

ディスプレイスタンドにディスプレイを取り付けます。

※ディスプレイを取り付ける前後の組み立てについては、ディスプレイスタンドの取扱説明書をご覧ください。

※DA-DS1、DA-DS2をお使いの場合、必ずディスプレイが垂直になるようにしてください。

金具を持たないでください

ディスプレイや金具が破損して落下し、ケガの原因になります。

5 ディスプレイ押さえ金具を調節する

手順**2**で仮留めしていたディスプレイ押さえ金具を、ディスプレイに軽く当たる程度に調節します。

※強く押さえると、ディスプレイの故障の原因になります。

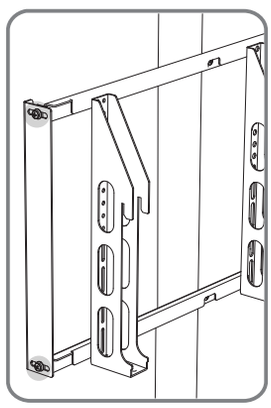

ディスプレイを持つ際はご注意ください

右図で示している場所を持つと、ディスプレイがたわみ、ディスプレイの故障の原因になります。

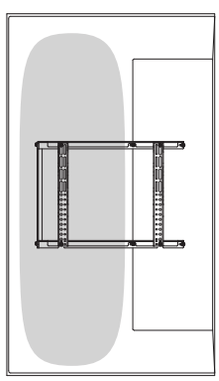

[ご注意]

1) 本製品及び本書は株式会社アイ・オー・データ機器の著作物です。したがって、本製品及び本書の一部または全部を無断で複製、複写、転載、改変することは法律で禁じられています。
2) 本製品は、医療機器、原子力設備や機器、航空宇宙機器、輸送設備や機器、兵器システムなどの人命に関る設備や機器、及び海底中継器、宇宙衛星などの高度な信頼性を必要とする設備や機器としての使用またはこれらに組み込んでの使用は意図されておりません。これら、設備や機器、制御システムなどに本製品を使用され、本製品の故障により、人身事故、火災事故、社会的な損害などが生じても、弊社ではいかなる責任も負いかねます。設備や機器、制御システムなどにおいて、冗長設計、火災延焼対策設計、誤動作防止設計など、安全設計に万全を期されるようご注意願います。
3) 本製品は日本国内仕様です。本製品を日本国外で使用された場合、弊社は一切の責任を負いかねます。また、弊社は本製品に関し、日本国外への技術サポート、及びアフターサービス等を行っておりませんので、予めご了承ください。(This product is for use only in Japan. We bear no responsibility for any damages or losses arising from use of, or inability to use, this product outside Japan and provide no technical support or after-service for this product outside Japan.)
4) 本製品を運用した結果の他への影響については、上記にかかわらず責任は負いかねますのでご了承ください。

[お手入れ方法]

本製品についた汚れなどを落とす場合は、柔らかいきれいな布で軽く乾拭きしてください。

- ●汚れがひどい場合は、水で十分に薄めた中性洗剤に布をひたして、よく絞ってから汚れを拭き取り、最後に乾いた布で拭いてください。
- ●ベンジン、シンナー、アルコール、消毒薬、化学ぞうきん、クリーナー/クリーニングペーパーなどは使わないでください。
  変質やひび割れなどの原因になります。

[本製品の廃棄について]

本製品を廃棄する際は、地方自治体の条例に従ってください。

[商標について]

●記載されている会社名、製品名等は一般に各社の商標または登録商標です。