I-O DATA

DA-WM1 取扱説明書①

M-MANU201711-02

⚠ 注意

■工事専門業者以外は壁面への設置作業をしないでください。

本製品の設置には、壁面強度の判定や確実な取り付けなどに特別な技術が必要です。
特別な技術を用いずに設置すると、ディスプレイや本製品の落下などによる**破損・大けが**の原因になります。

レシートや納品書を保管してください

修理の際に、お買い上げ日を証明するために必要です。

ご注意：組み立て・ディスプレイ取り付けの前に

- ●組み立てる前に、必ずセット内容を確認してください。
- ●組み立てる際は広い場所で作業し、毛布などで床面にキズがつかないようにしてください。
- ●組み立て / 設置は必ず 2 名以上で作業してください。本製品が転倒し、けがをするおそれがあります。

1. セット内容

※壁面固定用のネジやアンカー類は同梱しておりません。

① 壁掛け金具ユニット

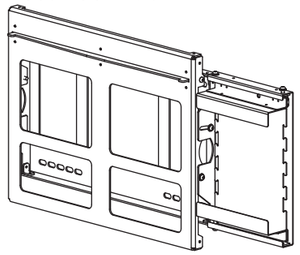

② ディスプレイ取付金具[2個]

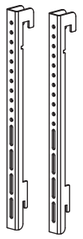

③ ディスプレイ取付ネジセット

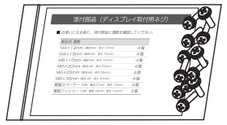

④ ドライバー



⑤ 六角レンチ



2. 壁取付金具の設置手順

用意するもの
① 壁掛け金具ユニット　⑤ 六角レンチ

1 STB収納ユニットを取り外す

■壁掛け金具ユニットから六角レンチを使って六角ネジ2本を取り外し、STB 収納ユニットを取り外します。（図1）

図1

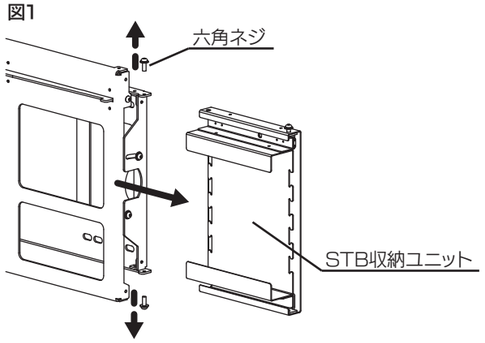

2 マウントプレートを取り外す

■壁掛け金具ユニットから六角レンチを使って六角ネジ4本を取り外し、マウントプレートを取り外します。（図2）

図2

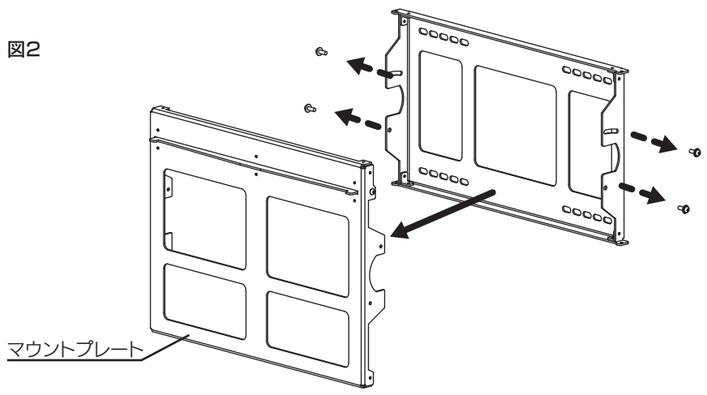

3 壁取付金具を壁面に取り付ける

■ 壁取付金具の最低4か所以上をネジやアンカー等で固定し、壁面へ取り付けます。（図3）
※ 壁面固定用のネジやアンカー類は本製品には同梱しておりません。専門の業者にご依頼の上、別途ご用意ください。
※ 取付用の穴ピッチについては、別紙『DA-WM1 取扱説明書②』の【7. 仕様】をご覧ください。

⚠ 注意　壁面に取り付ける前に、壁面がディスプレイと本製品の質量に耐えられる強度であることを確認してください。

図3

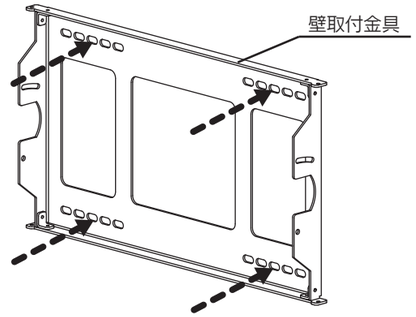

3. ディスプレイの搭載手順

搭載可能なディスプレイの最大質量
30kgです。

1 マウントプレートを取り付ける

用意するもの
取り外したマウントプレート
取り外した六角ネジ[4本]
⑤ 六角レンチ

1. 壁掛け金具ユニットからマウントプレートを取り外した時と逆の要領で、マウントプレートを壁取付金具に取り付けます。（図4）
2. マウントプレートは壁面に対して垂直に取り付けます。（図5）

図4

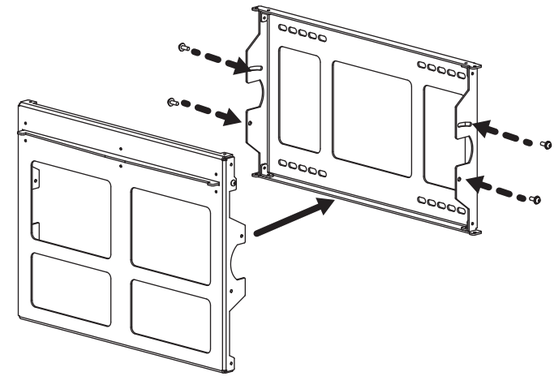

図5

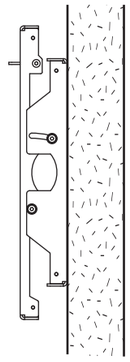

2 ディスプレイ押さえ金具を押し込む

■ ディスプレイ押さえ金具の固定ネジ2本を六角レンチで緩め、ディスプレイ押さえ金具をマウントプレートの内側へ押し込みます。（図6）
※ ディスプレイ押さえ金具を押し込み過ぎると、外れて落下するおそれがあります。ディスプレイ押さえ金具の中央部がマウントプレートの表面とフラットになる程度に押し込んでください。（図7）

用意するもの
⑤ 六角レンチ

図6

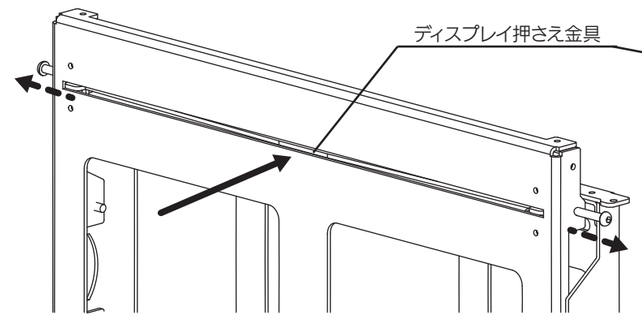

図7

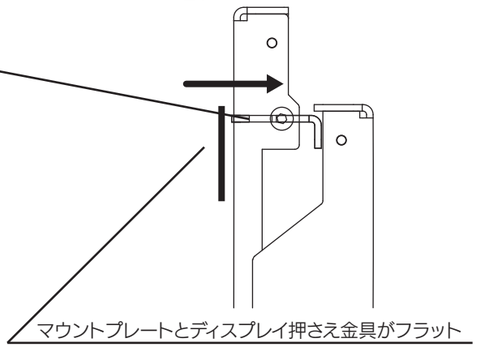

3 ディスプレイ取付金具をディスプレイに取り付ける

1. ディスプレイにスタンドが付いている場合は取り外します。
2. ディスプレイ表示部を下にし、きれいな毛布もしくはクッション材の上に置きます。(図8)
3. ディスプレイ背面の壁掛固定 (VESA アーム) 用のネジ穴があります。ディスプレイの取扱説明書で取付位置などを確認します。
4. ディスプレイ取付金具を壁掛固定用ネジ穴に合わせ、ディスプレイ取付ネジをしっかりと締め込み、取り付けます。

※ ネジ穴のピッチによって、ディスプレイ取付金具の位置が調整できる場合は、ディスプレイの中央に合わせて取り付けてください。

ディスプレイ取付ネジセット
ディスプレイの取り付けに使うネジが入っています (同梱紙参照)。
弊社ディスプレイに使うネジは、Web ページをご覧ください。
http://www.iodata.jp/product/lcd/option/da-wm1/spec.htm

用意するもの
ディスプレイ
きれいな毛布またはクッション材
② ディスプレイ取付金具[2個]
③ ディスプレイ取付ネジセット
④ ドライバー

図8

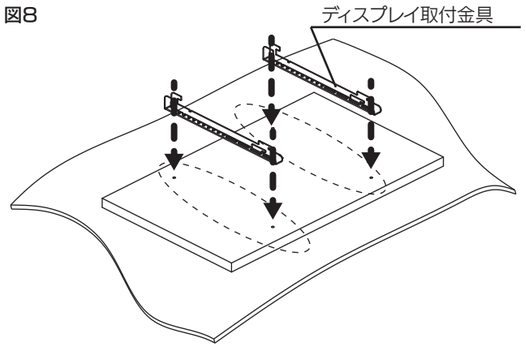

⚠ 注意
■ディスプレイを取付ける際はマウントプレートを垂直に起こした状態で取付け作業を行ってください。
落下し機器の破損、けがをするおそれがあります。

4 ディスプレイをマウントプレートに取り付ける

■ ディスプレイを二人以上の作業者で支え、マウントプレートにディスプレイ取付金具を引っ掛けるように取り付けます。(図9)

※ 必ず上下とも引っ掛かっているかを確認してください。

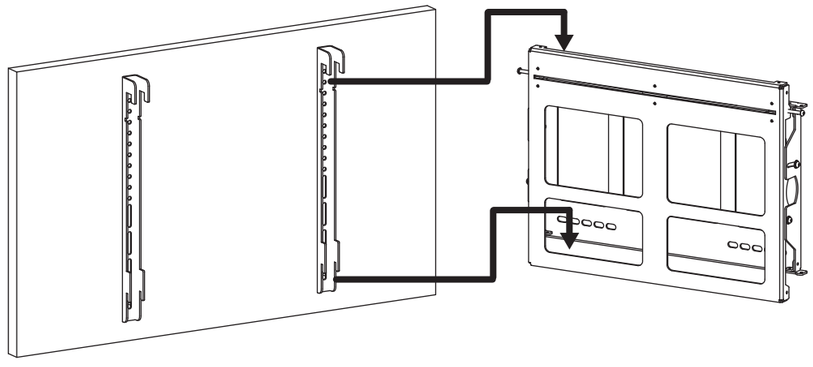

図9

5 ディスプレイ押さえ金具を押し込む

■ ディスプレイ押さえ金具の固定ネジを締め込み、ディスプレイ押さえ金具をディスプレイ固定金具にしっかりと当てて固定します。(図10)

※ ディスプレイ押さえ金具は、固定ネジを締め込む事で前方にせり出していく構造になっています。

用意するもの
⑤ 六角レンチ

図10

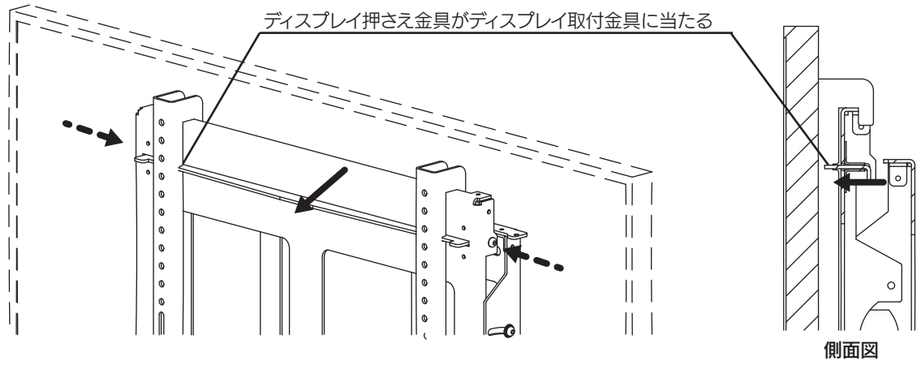

4. STB 機器取付手順

⚠ 注意
■ 必ず機器を搭載する前に、STB 収納ユニットを取り付けてください。
※ 作業性が悪い状況下での作業となります。
機器や工具、STB 収納ユニットを落さないよう注意してください。

1 STB収納ユニットを取り付ける

壁掛け金具ユニットに取り付ける

■ 壁掛け金具ユニットから STB 収納ユニットを取り外した時と逆の要領で取り付けます。(図11)

※ STB 収納部ユニットは、ユニット端の六角ネジを六角レンチで緩める事でスライドできます (図12)

※ スライドを調整し終わったら、必ず六角ネジを締めなおしてスライド機構をロックしてください。

用意するもの
取り外したSTB収納ユニット
取り外した六角ネジ[2本]
⑤ 六角レンチ

図11

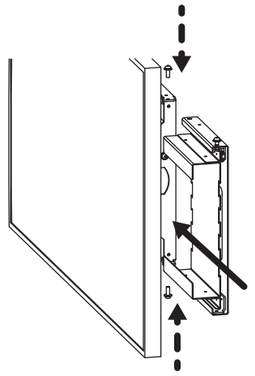

図12

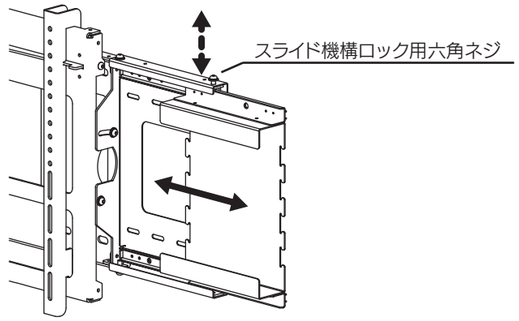

壁面に取り付ける

用意するもの
取り外したSTB収納ユニット
取り外した六角ネジ[2本]
⑤ 六角レンチ

■ 壁面への固定は M6 ネジかつネジ頭が 8mm 以下のものを推奨します (図13)

※ 取付用の穴ピッチについては、別紙『DA-WM1 取扱説明書②』の【7. 仕様】をご覧ください。

図13

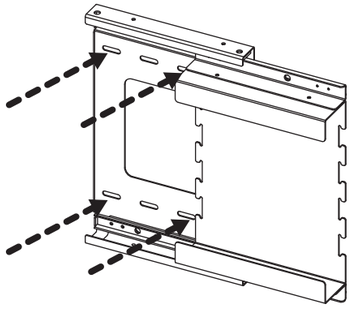

2 STB機器を取り付ける

■ STB 収納部には機器固定用のベルト固定フックがあります。左右のフックにベルトを通して機器を固定する事ができます。(図14)

※ 機器固定用のベルトは本製品には同梱しておりません。お近くのホームセンターなどで別途ご用意ください。

搭載可能なSTB機器の最大質量
5kg です。

図14

