I-O DATA

MANU000246

# 取　扱　説　明　書

PCIeキャプチャーボード

GV-DSVR

**レシートや納品書を大切に保管してください**

レシートや納品書などご購入日を証明するものが、修理の際に必要になります。

## 添付品の確認

- ☐ AV変換ケーブル
- ☐ DVI→HDMI変換アダプター
- ☐ LowProfile用ブラケット
- ☑ 取扱説明書(本紙)

## 動作環境・仕様

本製品の動作環境や仕様については、弊社Webページをご覧ください。

**https://www.iodata.jp/product/av/procapture/gv-dsvr/spec.htm#spectop**

## 各部の名前

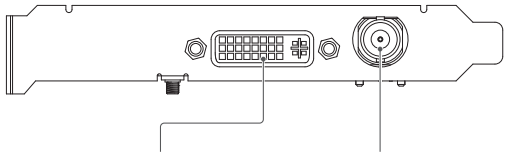


### PCIスロットがLowProfileの場合

添付のLowProfile用ブラケットに付け替えてください。

**ご注意：以下を守る**

- ●部品でけがをしないよう手袋をつける
- ●基板や部品を破損しないよう気を付ける
- ●動作不良の原因になるので、PCIe エッジ端子を触らない
- ●ねじ・ナットはブラケットのガタツキがないよう固定するまた、締めすぎると破損する恐れがあるので気を付ける

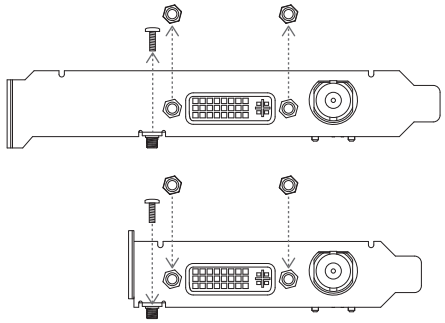

※以下の端子は、使用しません。

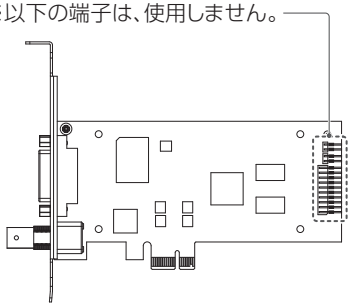

## ドライバーをダウンロードする

本製品のドライバーを以下の弊社Webページよりダウンロードし、パソコンにインストールしてご利用ください。

**https://www.iodata.jp/p/229705**

## SDK をダウンロードする場合

ソフトウェア開発キット(SDK)を提供していますので、お客様のサービスに本製品をご活用いただけます。詳しくは以下の弊社Webページをご確認ください。

**https://www.iodata.jp/product/av/procapture/sdk/**

## 使用上のご注意

■取り扱いについて
○静電気が流れ、部品が破壊されるおそれがあります。静電気は衣服や人体からも発生するため、本製品の取り付け・取り外しは、スチールキャビネットなどの金属製のものに触れて、静電気を逃がした後で行ってください。
○本製品につないだケーブルを取り外すときは、ケーブル部を持たず、プラグ部を持ってください。破損の原因になります。
○取り付け・取り外しの際は、本製品を落とさないよう気を付けてください。

■映像について
DVDやデジタル放送などHDCPで保護された著作権保護映像は、録画・配信できません。本製品を使用して録画した映像を著作権者の許諾を得ずに、個人の鑑賞以外の目的で複製、配布、配信する事は、著作権法により禁止されております。

■お手入れ方法
本製品についた汚れなどを落とす場合は、柔らかいきれいな布で軽く乾拭きしてください。
○汚れがひどい場合は、水で十分に薄めた中性洗剤に布をひたして、よく絞ってから汚れを拭き取り、最後に乾いた布で拭いてください。
○ベンジン、シンナー、アルコール、消毒薬、化学ぞうきん、クリーナー/クリーニングペーパーなどは使わないでください。変質やひび割れなどの原因になります。

この装置は、クラスB機器です。この装置は、住宅環境で使用することを目的としていますが、この装置がラジオやテレビジョン受信機に近接して使用されると、受信障害を引き起こすことがあります。取扱説明書に従って正しい取り扱いをして下さい。

VCCI-B

## 安全のために

お使いになる方への危害、財産への損害を未然に防ぎ、安全に正しくお使いいただくための注意事項を記載しています。お使いの際には、必ず記載事項をお守りください。

▼警告および注意表示

| | |
|---|---|
| ⚠警告 | この表示の注意事項を守らないと、死亡または重傷を負うことがあります。 |
| ⚠注意 | この表示の注意事項を守らないと、けがをしたり周辺の物品に損害を与えたりすることがあります。 |

▼絵記号の意味

- 禁止
- 指示を守る

### ⚠警告

**本製品を修理・改造・分解しない**
発火や感電、破裂、やけど、動作不良の原因になります。

**本製品をぬらしたり、水気の多い場所で使わない**
水や洗剤などが本製品にかかると、隙間から浸み込み、発火・感電の原因になります。
・お風呂場、雨天、降雪中、海岸、水辺でのご使用は、特にご注意ください。
・水の入ったもの(コップ、花びんなど)を上に置かないでください。
・万一、本製品がぬれてしまった場合は、絶対に使用しないでください。

**本製品の周辺に放熱を妨げるようなものを置かない**
発火の原因になります。

**故障や異常のまま、つながない**
本製品に故障や異常がある場合は、必ずつないでいる機器から取り外してください。そのまま使うと、発火・感電・故障の原因になります。

**煙がでたり、変なにおいや音がしたら、すぐに使うのをやめる**
そのまま使うと発火・感電の原因になります。

**本製品の取り付け、取り外し、移動は、必ずパソコン本体・周辺機器および本製品の電源を切り、コンセントから電源コードを抜いてからおこなう**
電源コードを抜かずにおこなうと、感電の原因になります。

**本製品の小さな部品(ネジなど)を乳幼児の手の届くところに置かない**
誤って飲み込み、窒息や胃などへの障害の原因になります。万一、飲み込んだと思われる場合は、直ちに医師にご相談ください。

### ⚠注意

**本製品を踏まない**
破損し、けがの原因になります。特に、小さなお子様にはご注意ください。

**取り付け、取り外しの際は手袋をつける**
はんだ付けの跡やエッジ部分などがとがっている場合があります。誤って触れると、けがをするおそれがあります。

**長時間にわたり一定の場所に触れ続けない**
本製品を一定時間使うと、本製品が熱く感じる場合があります。長時間にわたり一定の場所に触れ続けると、低温やけどを起こすおそれがあります。

# ハードウェア保証規定

弊社のハードウェア保証は、ハードウェア保証規定(以下「本保証規定」といいます。)に明示した条件のもとにおいて、アフターサービスとして、弊社製品(以下「本製品」といいます。)の無料での修理または交換をお約束するものです。

## 1 保証内容

取扱説明書(本製品外箱の記載を含みます。以下同様です。)等にしたがった正常な使用状態で故障した場合、お買い上げ日が記載されたレシートや納品書をご提示いただく事により、お買い上げ時より1年間、無料修理または弊社の判断により同等品へ交換いたします。

## 2 保証対象

保証の対象となるのは本製品の本体部分のみとなります。ソフトウェア、付属品・消耗品、または本製品もしくは接続製品内に保存されたデータ等は保証の対象とはなりません。

## 3 保証対象外

以下の場合は保証の対象とはなりません。

1) 販売店等でのご購入日から保証期間が経過した場合
2) 中古品でご購入された場合
3) 火災、地震、水害、落雷、ガス害、塩害およびその他の天災地変、公害または異常電圧等の外部的事情による故障もしくは損傷の場合
4) お買い上げ後の輸送、移動時の落下・衝撃等お取扱いが不適当なため生じた故障もしくは損傷の場合
5) 接続時の不備に起因する故障もしくは損傷、または接続している他の機器やプログラム等に起因する故障もしくは損傷の場合
6) 取扱説明書等に記載の使用方法または注意書き等に反するお取扱いに起因する故障もしくは損傷の場合
7) 合理的使用方法に反するお取扱いまたはお客様の維持・管理環境に起因する故障もしくは損傷の場合
8) 弊社以外で改造、調整、部品交換等をされた場合
9) 弊社が寿命に達したと判断した場合
10) 保証期間が無期限の製品において、初回に導入した装置以外で使用された場合
11) その他弊社が本保証内容の対象外と判断した場合

## 4 修理

1) 修理を弊社へご依頼される場合は、本製品と本製品のお買い上げ日が記載されたレシートや納品書等を弊社へお持ち込みください。本製品を送付される場合、発送時の費用はお客様のご負担、弊社からの返送時の費用は弊社負担とさせていただきます。
2) 発送の際は輸送時の損傷を防ぐため、ご購入時の箱・梱包材をご使用いただき、輸送に関する保証および輸送状況が確認できる業者のご利用をお願いいたします。弊社は、輸送中の事故に関しては責任を負いかねます。
3) 本製品がハードディスク・メモリーカード等のデータを保存する機能を有する製品である場合や本製品の内部に設定情報をもつ場合、修理の際に本製品内部のデータはすべて消去されます。弊社ではデータの内容につきましては一切の保証をいたしかねますので、重要なデータにつきましては必ず定期的にバックアップとして別の記憶媒体にデータを複製してください。
4) 弊社が修理に代えて交換を選択した場合における本製品、もしくは修理の際に交換された本製品の部品は弊社にて適宜処分いたしますので、お客様へはお返しいたしません。

## 5 免責

1) 本製品の故障もしくは使用によって生じた本製品または接続製品内に保存されたデータの毀損・消失等について、弊社は一切の責任を負いません。重要なデータについては、必ず、定期的にバックアップを取る等の措置を講じてください。
2) 弊社に故意または重過失のある場合を除き、本製品に関する弊社の損害賠償責任は理由のいかんを問わず製品の価格相当額を限度といたします。
3) 本製品に隠れた瑕疵があった場合は、この約款の規定に関わらず、弊社は無償にて当該瑕疵を修理し、または瑕疵のない製品または同等品に交換いたしますが、当該瑕疵に基づく損害賠償責任を負いません。

## 6 保証有効範囲

弊社は、日本国内のみにおいて本保証規定に従った保証を行います。本製品の海外でのご使用につきましては、弊社はいかなる保証も致しません。Our company provides the service under this warranty only in Japan.

[ご注意]

1)本製品及び本書は株式会社アイ・オー・データ機器の著作物です。したがって、別段の定めの無い限り、本製品及び本書の一部または全部を無断で複製、複写、転載、改変することは法律で禁じられています。

2)本製品は、医療機器、原子力設備や機器、航空宇宙機器、輸送設備や機器、兵器システムなどの人命に関る設備や機器、及び海底中継器、宇宙衛星などの高度な信頼性を必要とする設備や機器としての使用またはこれらに組み込んでの使用は意図されておりません。これら、設備や機器、制御システムなどに本製品を使用され、本製品の故障により、人身事故、火災事故、社会的な損害などが生じても、弊社ではいかなる責任も負いかねます。設備や機器、制御システムなどにおいて、冗長設計、火災延焼対策設計、誤動作防止設計など、安全設計に万全を期されるようご注意願います。

3)本製品は日本国内仕様です。本製品を日本国外で使用された場合、弊社は一切の責任を負いかねます。また、弊社は本製品に関し、日本国外への技術サポート、及びアフターサービス等を行っておりませんので、予めご了承ください。(This product is for use only in Japan. We bear no responsibility for any damages or losses arising from use of, or inability to use, this product outside Japan and provide no technical support or after-service for this product outside Japan.)

4)私的使用のための複製など著作権法上認められた場合を除き、本製品を使用して作成した画像、音声等を、著作権者に無断で複製、改変、公衆送信などすることはできません。

5)著作権を侵害するデータを受信して行うデジタル方式の録画・録音を、その事実を知りながら行うことは著作権法違反となります。

6)本製品を運用した結果の他への影響については、上記にかかわらず責任は負いかねますのでご了承ください。

# アフターサービス

重要

- 本製品の修理対応、電話やメール等によるサポート対応、ソフトウェアのアップデート対応、本製品がサーバー等のサービスを利用する場合、そのサービスについては、弊社が本製品の生産を完了してから5年間を目途に終了とさせていただきます。ただし状況により、5年以前に各対応を終了する場合があります。
- 個人情報は、株式会社アイ・オー・データ機器のプライバシーポリシー(https://www.iodata.jp/privacy.htm)に基づき、適切な管理と運用をおこないます。

## お問い合わせ方法

1 お問い合わせいただく前に以下をご確認ください

▶ **https://www.iodata.jp/support/**

① 「Q&A よくあるご質問」を参照
② 最新のソフトウェアをダウンロード

2 それでも解決できない場合は、サポートセンターへ

電話 ▶ **050-3116-3018**
受付時間 9:00～17:00 月～金曜日
(祝祭日・年末年始・夏期休業期間をのぞく)

メール ▶ **https://www.iodata.jp/support/after/esupp.htm**

## 修理を依頼する方法

保証期間 1 年間

以下を梱包し、修理センターへお送りください

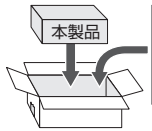


レシート、納品書など
**購入日**を示すもの
または保証書

＋

**メモ**
・名前 ・住所
・TEL / FAX番号
・メールアドレス ・症状

※メモの代わりにWeb掲載の修理依頼書を印刷すると便利です。

〒920-8513 石川県金沢市桜田町2丁目84番地
株式会社 アイ・オー・データ機器 修理センター 宛

※厳重に梱包してください。
弊社到着までに破損した場合、有料修理となる場合があります。
※紛失をさけるため宅配便でお送りください。
※送料は、発送時はお客様ご負担、返送時は弊社負担です。

【液晶ディスプレイ】パネル部分を持つと、パネル内部が破損します。取扱いには、充分注意してください。
【見積無料】有料修理となる場合は、先に見積をご連絡します。金額のご了承をいただいてから、修理いたします。
【データ】内部にデータがある場合、厳密な検査のため、内部データは消去されます。何卒、ご了承ください。バックアップ可能な場合は、お送りいただく前にバックアップしてください。弊社修理センターではデータの修復はおこなっておりません。
【シール】お客様が貼られたシールなどは、修理時に失われる場合があります。
【保証内容】ハードウェア保証規定をご確認ください。
【控え】製品名とシリアル番号(S/N)はお手元に控えておいてください。
【修理について詳しくは】以下のURLをご覧ください(修理依頼書はここから印刷できます)。
▶ **https://www.iodata.jp/support/after/**

[ ユーザー登録はこちら ]…**https://ioportal.iodata.jp/**
ユーザー登録にはシリアル番号(S/N)が必要となりますので、メモしておいてください。シリアル番号(S/N)は本製品に印字されている12桁の英数字です。(例:ABC1234567ZX)

[本製品を廃棄する際のご注意]
本製品を廃棄する際は、地方自治体の条例にしたがってください。

[商標について]
記載されている会社名、製品名等は一般に各社の商標または登録商標です。

よりよいマニュアル作りのため
アンケートにご協力願います。