I-O DATA

MANU001422

取　扱　説　明　書

180° USB カメラ

TC-MC400W

レシート・納品書は大切に保管してください

修理の際には、購入日を証明するものが必要です。

箱の中には

- ☐ 本体
- ☐ すべり止めシート
- ☐ 固定用ねじ
- ☑ 取扱説明書（本紙）

動作環境・仕様

本製品の動作環境や仕様については、弊社 Web ページをご覧ください。

https://www.iodata.jp/product/pc/pc/tc-mc400w/spec.htm#spectop

各部の名称

■前面

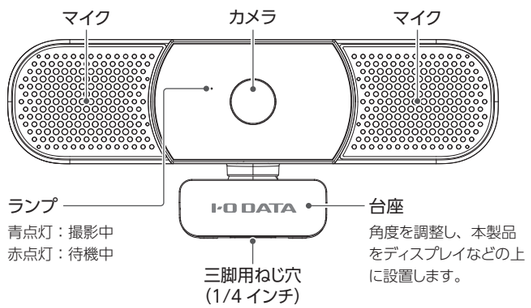

■背面

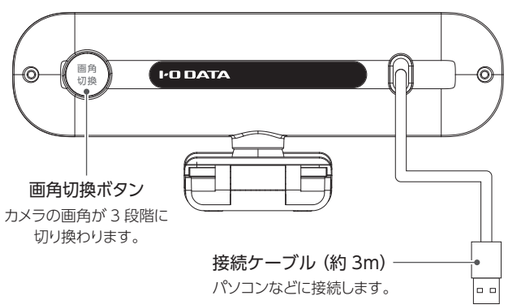

設置する

1 本製品の台座部の角度を調節し、ディスプレイなどを挟むようにして設置する

▼側面から見た図

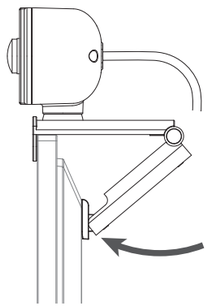

カメラの三脚を利用して設置する方法

本製品底面にある穴（1/4 インチ）に三脚を取り付けることができます。

カメラ用天板に設置する方法

弊社製 DA-DSC1 などのカメラ取付用の穴が空いている天板に本製品を設置できます。

① 本製品を天板のカメラ取付用穴の上に置く
② 天板の下側から添付の固定用ねじで固定する
※ 本製品と天板の間に隙間が発生する場合は、添付のすべり止めシートをお使いください。本製品底面にあるガイドにすべり止めシートを合わせて貼り付けてください。



2 パソコンなどの USB ポートに、本製品の接続ケーブルを挿す

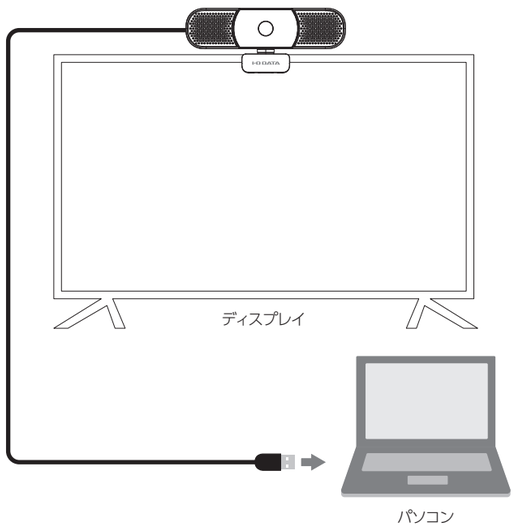

3 会議アプリなどで本製品を選び、ご利用ください。

Zoom での設定例（Windows）

Zoom での設定例を説明します。

※ アプリの操作は予告なく変更になる場合があります。あらかじめご了承ください。

1 Zoom の設定画面を開く
2 [ビデオ] を開き、[カメラ] から [TC-MC400W] を選ぶ
3 [オーディオ] を開き、[マイク] で [TC-MC400W] を選ぶ
4 設定が完了したら設定画面を閉じる

カメラの角度を調節する

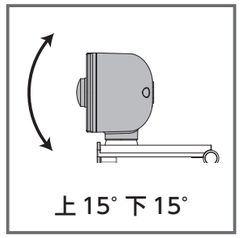

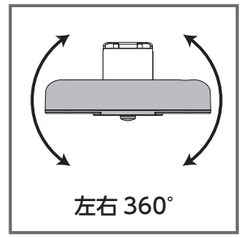

カメラの画角を調節する

本製品の背面にある画角切換ボタンを押すことで、カメラ画角のモードが 3 段階に切り換わります。

※画角の値を保証するものではありません。

【切り換わり順】

→ 180°モード → 150°モード → 120°モード →

参考：認識されているか確認する方法

本製品が正しく認識されているかどうかを下の方法で確認できます。

Windows の場合

1 [Windows] ボタンを右クリック→[デバイスマネージャー] をクリックする
2 ① [カメラ（またはイメージングデバイス）] の下に [TC-MC400W] の表示を確認する
② [サウンド、ビデオ、およびゲームコントローラー] の下に [TC-MC400W] の表示を確認する

macOS の場合

1 アップルメニュー→[この Mac について] を開く
2 [詳細情報]→[システムレポート] をクリックする
※macOS のバージョンによっては「この Mac について」画面に [システムレポート] ボタンがあります。その場合はそれをクリックしてください。
3 「ハードウェア」内にある [カメラ] と [マイク] に [TC-MC400W] が表示されていることを確認する

Chrome OS の場合

1 Chrome ブラウザーを開き、[⋮] から [設定] をクリックする
2 [プライバシーとセキュリティ]→[サイトの設定]→[カメラ] の順にクリックする
3 [TC-MC400W] を選べることを確認する

次にマイクの確認をします。

4 [←] をクリックし、1 つ前の画面に戻る
5 [マイク] をクリックする
6 [TC-MC400W] を選べることを確認する

困ったときには（FAQ）

パソコンに認識されない

■ USB ハブを使用して接続している場合は、直接パソコンの USB ポートに接続してお試しください。

■ 別の USB ポートに接続してお試しください。

■ OS 標準のカメラアプリを起動し、カメラを本製品に切り替えて映像が表示されるかどうかご確認ください。表示される場合は正しく認識されています。

会議アプリに認識されない（カメラやマイクをオンにできない）

■ 会議アプリのデバイスの設定画面を開き、本製品（TC-MC400W）を選択できるかご確認ください。

■ パソコンの設定で、アプリのカメラとマイクへのアクセス許可をオンにしてください。

● Windows 11 の場合
① Windows ボタンを右クリックし、［設定］→［プライバシーとセキュリティ］の順にクリックする
② ［カメラ］をクリックする
③ ［カメラへのアクセス］と［アプリにカメラへのアクセスを許可する］の両方の設定をオンにする
④ ［マイク］をクリックする
⑤ ［マイクへのアクセス］と［アプリにマイクへのアクセスを許可する］の両方の設定をオンにする

● Windows 10 の場合
① Windows ボタンを右クリックし、［設定］→［プライバシー］の順にクリックする
② 「カメラ」の［アプリがカメラにアクセスできるようにする］と［デスクトップ アプリがカメラにアクセスできるようにする］の両方の設定をオンにする
③ 「マイク」の［アプリがマイクにアクセスできるようにする］と［デスクトップ アプリがマイクにアクセスできるようにする］の両方の設定をオンにする

● macOS の場合
① ［システム設定］→［プライバシーとセキュリティ］→［プライバシー］タブを開く
② ［カメラ］・［マイク］をクリックし、「下のアプリケーションにカメラ（マイク）のアクセスを許可する」で、ご利用の会議アプリにチェックがついているかを確認する

使用上のご注意

■カメラを設置・ご利用いただく前に、被写体のプライバシー（音声含む）や肖像権などを十分にご考慮ください。

■本製品は防水・防塵仕様ではありません。屋内で使用してください。

■お手入れについて
本製品についた汚れなどを落とす場合は、柔らかいきれいな布で軽く乾拭きしてください。
●汚れがひどい場合は、水で十分に薄めた中性洗剤に布をひたして、よく絞ってから汚れを拭き取り、最後に乾いた布で拭いてください。
●ベンジン、シンナー、アルコール、消毒薬、化学ぞうきん、クリーナー / クリーニングペーパーなどは使わないでください。変質やひび割れなどの原因になります。

この装置は、クラスB機器です。この装置は、住宅環境で使用することを目的としていますが、この装置がラジオやテレビジョン受信機に近接して使用されると、受信障害を引き起こすことがあります。取扱説明書に従って正しい取り扱いをして下さい。
VCCI-B

安全のために

お使いになる方への危害、財産への損害を未然に防ぎ、安全に正しくお使いいただくための注意事項を記載しています。ご使用の際には、必ず記載事項をお守りください。

▼ 警告および注意表示

⚠警告	この表示の注意事項を守らないと、死亡または重傷を負うことがあります。
⚠注意	この表示の注意事項を守らないと、けがをしたり周辺の物品に損害を与えたりすることがあります。

▼ 絵記号の意味

⃠	禁止
❗	指示を守る

⚠ 警告

⃠ **本製品や添付品を修理・分解・改造しない**
ご自身での修理や改造・分解をしないでください。
火災や感電、破裂、やけど、けがの原因になります。

❗ **本製品や添付品を点検する**
変形や変色、損傷、錆、その他の異常が発生していないかを点検してください。異常が発生したまま使い続けると火災や感電、破裂、やけど、けがなどの原因となります。

❗ **異常が発生した際は使用を中止する**
以下のような異常が発生した際は継続使用をせず、すぐに電源を切ってください。使用し続けると火災や感電、破裂、やけど、けがの原因になります。
・異臭、異常発熱、発煙、発火　　・変形、変色
・内部への異物の侵入（特に金属や液体）
・ねじやボルトの緩み、部品の脱落、破損

⃠ **小さな部品や付属品、ポリ袋などを子供の手が届く場所に置かない**
誤って袋をかぶったり小さな部品を誤飲することで窒息やけがの原因となります。包装材は、開封後すぐに捨ててください。

❗ **子供が使用する場合は保護者が取り扱い方法を教え、誤った使い方をさせない**
感電、誤飲、やけど、けがの原因となります。

⃠ **本製品を踏んだり寄りかかったりしない**
破損や転倒によりけがの原因になります。

⃠ **落下させたり重たいものを落とすなどの強い力や衝撃を与えない**
強い衝撃や無理な力を与えないでください。
火災や感電、破裂、やけど、けがの原因になります。

❗ **移動やお手入れの際はケーブルを外す**
移動やお手入れはケーブルを外してから行ってください。また本製品を移動するときは必ずすべてのケーブルをはずしたことを確認してください。

⃠ **次の場所には設置、使用、保管をしない**
本体、ケーブル類を含めて以下に該当するような場所への設置、使用、保管は避けてください。
火災、感電、やけど、破裂、けがや製品の故障の原因となります。
・温度、湿度が本製品の仕様を超える場所
・屋外　　・車両や船舶
・直射日光にあたる場所や火気に近い場所、高温高湿の場所
・暖房器具の近くや炎天下に駐車している車中など高温となる場所
・風通しが悪く熱気がこもる場所や通風孔を塞ぐような狭い場所
・水場や水槽、花瓶などの近く、加湿器のそばや雨があたるなど水その他液体に濡れやすい場所
・ほこりや小さな金属片、砂などが多い場所
・湯気や水蒸気、油煙、可燃性ガスなどがあたる場所
・塩害や腐食性ガスの発生する場所や酸・アルカリ溶液の近く
・電子レンジなどの加熱調理機、圧力容器などの中
・急激な温度変化が起きたり結露する場所
・振動や衝撃が加わる場所や不安定な場所、平らでない場所
・重たいものが上に落下するような場所また重たいものの下になる場所
・強い磁気や静電気、電磁波の影響が強い場所

❗ **高い位置に設置する場合は人の通る場所を避けるか、落下防止措置をとる**
万が一落下した場合にけがの原因となります。

⃠ **人やものが通行する場所に設置したり配線をしない**
ケーブルに足を引っかけると、人の転倒や製品の転倒によるけがの原因となります。

⚠ 注意

⃠ **鋭い角や縁、隙間に素手で触れたり指を入れない**
けがの原因となります。また可動部への挟み込みにご注意ください。

⃠ **本製品や添付品を振り回さない**
ケーブルをもって振り回すとけがの原因となります。

⃠ **持ち運ぶ際はぶつけたり物に挟まない**
破損によりけがや火傷の原因となります。

❗ **付属又は指定された取り付け器具などを使用する**
指定以外の器具の使用や不適切な取り付けは、本製品の落下や転倒や落下物によるけが、物品の損傷の原因となります。また転倒防止・落下防止のためのワイヤーなどを併用してください。

ハードウェア保証規定

弊社のハードウェア保証は、ハードウェア保証規定（以下「本保証規定」といいます。）に明示した条件のもとにおいて、アフターサービスとして、弊社製品（以下「本製品」といいます。）の無料での修理または交換をお約束するものです。

1 保証内容

取扱説明書（本製品外箱の記載を含みます。以下同様です。）等にしたがった正常な使用状態で故障した場合、お買い上げ日が記載されたレシートや納品書をご提示いただく事により、お買い上げ時より 1 年間、無料修理または弊社の判断により同等品へ交換いたします。

2 保証対象

保証の対象となるのは本製品の本体部分のみとなります。ソフトウェア、付属品・消耗品、または本製品もしくは接続製品内に保存されたデータ等は保証の対象とはなりません。

3 保証対象外

以下の場合は保証の対象とはなりません。
1) 販売店等でのご購入日から保証期間が経過した場合
2) 中古品でご購入された場合
3) 火災、地震、水害、落雷、ガス害、塩害およびその他の天災地変、公害または異常電圧等の外部的事情による故障もしくは損傷の場合
4) お買い上げ後の輸送、移動時の落下・衝撃等お取扱いが不適当なため生じた故障もしくは損傷の場合
5) 接続時の不備に起因する故障もしくは損傷、または接続している他の機器やプログラム等に起因する故障もしくは損傷の場合
6) 取扱説明書等に記載の使用方法または注意書き等に反するお取扱いに起因する故障もしくは損傷の場合
7) 合理的使用方法に反するお取扱いまたはお客様の維持･管理環境に起因する故障もしくは損傷の場合
8) 弊社以外で改造、調整、部品交換等をされた場合
9) 弊社が寿命に達したと判断した場合
10) 保証期間が無期限の製品において、初回に導入した装置以外で使用された場合
11) その他弊社が本保証内容の対象外と判断した場合

4 修理

1) 修理を弊社へご依頼される場合は、本製品と本製品のお買い上げ日が記載されたレシートや納品書等を弊社へお持ち込みください。本製品を送付される場合、発送時の費用はお客様のご負担、弊社からの返送時の費用は弊社負担とさせていただきます。
2) 発送の際は輸送時の損傷を防ぐため、ご購入時の箱・梱包材をご使用いただき、輸送に関する保証および輸送状況が確認できる業者のご利用をお願いいたします。弊社は、輸送中の事故に関しては責任を負いかねます。
3) 本製品がハードディスク・メモリーカード等のデータを保存する機能を有する製品である場合や本製品の内部に設定情報をもつ場合、修理の際に本製品内部のデータはすべて消去されます。弊社ではデータの内容につきましては一切の保証をいたしかねますので、重要なデータにつきましては必ず定期的にバックアップとして別の記憶媒体にデータを複製してください。
4) 弊社が修理に代えて交換を選択した場合における本製品、もしくは修理の際に交換された本製品の部品は弊社にて適宜処分いたしますので、お客様へはお返しいたしません。

5 免責

1) 本製品の故障もしくは使用によって生じた本製品または接続製品内に保存されたデータの毀損・消失等について、弊社は一切の責任を負いません。重要なデータについては、必ず、定期的にバックアップを取る等の措置を講じてください。
2) 弊社に故意または重過失のある場合を除き、本製品に関する弊社の損害賠償責任は理由のいかんを問わず製品の価格相当額を限度といたします。
3) 本製品に隠れた瑕疵があった場合は、この約款の規定に関わらず、弊社は無償にて当該瑕疵を修理し、または瑕疵のない製品または同等品に交換いたしますが、当該瑕疵に基づく損害賠償責任を負いません。

6 保証有効範囲

弊社は、日本国内のみにおいて本保証規定に従った保証を行います。本製品の海外でのご使用につきましては、弊社はいかなる保証も致しません。
Our company provides the service under this warranty only in Japan.

アフターサービス

重要

●本製品の修理対応、電話やメール等によるサポート対応、ソフトウェアのアップデート対応、本製品がサーバー等のサービスを利用する場合、そのサービスについては、弊社が本製品の生産を完了してから 5 年間を目途に終了とさせていただきます。なお 5 年以前であっても一部 OS 搭載製品において、搭載 OS のサポートが終了した場合は併せて終了とさせていただきます。（保証期間内及び弊社有償保守サービス実施可能期間内の場合は除く）

●個人情報は、株式会社アイ・オー・データ機器のプライバシーポリシー（https://www.iodata.jp/privacy.htm）に基づき、適切な管理と運用をおこないます。

お問い合わせ総合窓口/修理窓口

保証期間 **1** 年間

https://www.iodata.jp/support/after/tel/clippc.htm

[ご注意]
1) 本製品及び本書は株式会社アイ・オー・データ機器の著作物です。
したがって、別段の定めの無い限り、本製品及び本書の一部または全部を無断で複製、複写、転載、改変することは法律で禁じられています。
2) 本製品は、医療機器、原子力設備や機器、航空宇宙機器、輸送設備や機器、兵器システムなどの人命に関る設備や機器、及び海底中継器、宇宙衛星などの高度な信頼性を必要とする設備や機器としての使用またはこれらに組み込んでの使用は意図されておりません。これら、設備や機器、制御システムなどに本製品を使用され、本製品の故障により、人身事故、火災事故、社会的な損害などが生じても、弊社ではいかなる責任も負いかねます。設備や機器、制御システムなどにおいて、冗長設計、火災延焼対策設計、誤動作防止設計など、安全設計に万全を期されるようご注意願います。
3) 本製品は日本国内仕様です。本製品を日本国外で使用された場合、弊社は一切の責任を負いかねます。また、弊社は本製品に関し、日本国外への技術サポート、及びアフターサービス等を行っておりませんので、予めご了承ください。(This product is for use only in Japan. We bear no responsibility for any damages or losses arising from use of, or inability to use, this product outside Japan and provide no technical support or after-service for this product outside Japan.)
4) 本製品を運用した結果の他への影響については、上記にかかわらず責任は負いかねますのでご了承ください。

[使用ソフトウェアについて]
本製品には、GNU General Public License Version2. June』1991 に基づいた、ソフトウェアが含まれています。変更済み GPL 対象モジュール、GNU General』Public License、及びその配布に関する条項については、以下の Web ページをご確認ください。
http://www.gnu.org/licenses/old-licenses/gpl-2.0.html
これらのソースコードで配布されるソフトウェアについては、弊社ならびにソフトウェアの著作者は一切のサポートの責を負いませんのでご了承ください。

[ユーザー登録はこちら]・・・**https://ioportal.iodata.jp/**
ユーザー登録にはシリアル番号（S/N）が必要となりますので、メモしておいてください。シリアル番号（S/N）は本製品に印字されている 12 桁の英数字です。（例：ABC1234567ZX）

[本製品の廃棄について]
本製品を廃棄する際は、地方自治体の条例にしたがってください。

[商標について]
記載されている会社名、製品名等は一般に各社の商標または登録商標です。

よりよい商品作りのため
アンケートにご協力願います。