I-O DATA

B-MANU202264-02
M-MANU201518-02

必ずお読みください

カートリッジ型 外付ハードディスク
ZHD2-UTXシリーズ

【重要】定期的にバックアップしてください

本製品は精密機器です。突然の故障等の理由によってデータが消失する場合があります。
万一に備え、本製品内に保存された重要なデータについては、必ず定期的に「バックアップ」してください。
本製品または接続製品の保存データの破損・消失などについて、弊社は一切の責任を負いません。また、弊社が記録内容の修復・復元・複製などをすることもできません。なお、何らかの原因で本製品にデータ保存ができなかった場合、いかなる理由であっても弊社は一切その責任を負いかねます。

●バックアップとは
本製品に保存されたデータを守るために、別の記憶媒体（HDD、BD/DVD など）にデータの複製を作成することです。（データを移動させることは「バックアップ」ではありません。同じデータが 2 か所にあることを「バックアップ」と言います。）
万一、故障や人為的なミスなどで、一方のデータが失われても、残った方のデータを使えますので安心です。不測の事態に備えるために、必ずバックアップしてください。

【重要】最新のファームウェアをご利用ください

本製品のハードウェア保証適用のために、ファームウェアまたはソフトウェアは常に弊社が提供する最新版にアップデートしてご利用ください。最新版でない場合、保証適用を受けられない場合もあります。

動作環境

※最新情報は以下の弊社サイトをご確認ください。
http://www.iodata.jp/pio/

● USB 3.0/2.0でつなぐ場合

(USB 3.0/2.0対応のインターフェイス製品を装備した機種を含む)

LAN DISKシリーズ

Windowsパソコン (対応OSは、日本語版のみ)	Windows Server 2012 R2 Windows Server 2012 Windows Server 2008 R2 Windows Server 2008 Windows 10(32/64ビット版) Windows 8.1(32/64ビット版) Windows 8(32/64ビット版) Windows 7(32/64ビット版) Windows Vista(32/64ビット版)

・USB 3.0の動作は、弊社製USB 3.0インターフェイスで確認しています。
・USB 3.0でご使用いただくには、USBポートおよびOS(ドライバを含む)がUSB 3.0に対応している必要があります。対応していない場合は、USB 2.0として動作します。

● eSATAでつなぐ場合

HDL-XRシリーズ　HDL-XVシリーズ

対応オプションHDD

HDLH-OPRシリーズ

添付品を確認する

□ACアダプター(1本)
□電源コード(1本)
□USB 3.0ケーブル[約1m](1本、TypeA⇔TypeB)
□eSATAケーブル[約1m](1本)
□ロックキー(2個)
□接続ガイド(1枚)
□HDD故障時の対応(1枚)
☑必ずお読みください(本紙)

シリアル番号(S/N)をメモしてください

シリアル番号 (S/N) は本製品に貼られているシールに印字してある 12 桁の英数字です。(例：ABC9876543ZX)
シリアル番号 (S/N) は、添付ソフトウェアをダウンロードする際などに必要です。

各部の名称・機能

前面　ランプの表示については、別紙【HDD故障時の対応】をご覧ください。

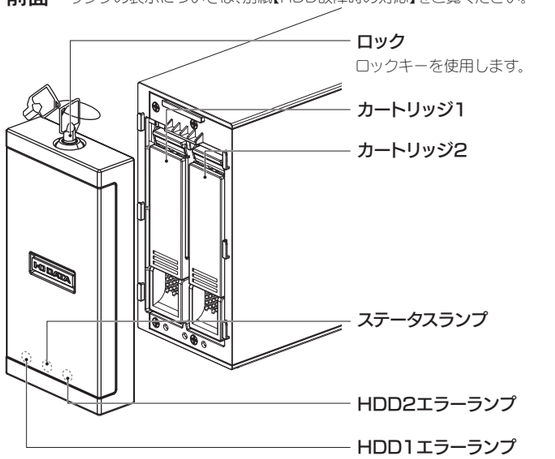

背面

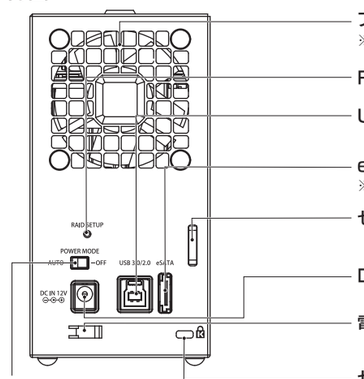

ファン
※ふさがないでください。
RAID SETUPボタン
USBポート
eSATAポート
※HDL-XR、XVシリーズ専用
セキュリティワイヤーフック
DC端子
電源コードフック
セキュリティスロット
電源モードスイッチ

AUTO	接続機器の電源に連動して本製品はオン/オフします。
OFF(出荷時設定)	接続機器の電源に関係なく本製品の電源をオフにします。

電源連動機能についてのご注意

●接続機器の起動途中にいったん本製品の電源が切れ、しばらくして再度電源が入る場合がありますが、異常ではありません。

安全のために

お使いになる方への危害、財産への損害を未然に防ぎ、安全に正しくお使いいただくための注意事項を記載しています。
ご使用の際には、必ず記載事項をお守りください。

● 警告および注意表示

⚠危険	この表示の注意事項を守らないと、死亡または重傷を負う危険が生じます。
⚠警告	この表示の注意事項を守らないと、死亡または重傷を負うことがあります。

● 絵記号の意味

⃠	禁止
❗	指示を守る

⚠危険

本製品を修理・改造・分解しない
火災や感電、破裂、やけど、動作不良の原因になります。

⚠警告

ACアダプターや本製品をぬらしたり、水気の多い場所で使わない
水や洗剤などがACアダプターや本製品にかかると、隙間から浸み込み、発火・感電の原因になります。
・お風呂場、雨天、降雪中、海岸、水辺でのご使用は、特にご注意ください。
・水の入ったもの(コップ、花びんなど)を上に置かないでください。
・掃除は必ず乾いた布でおこなってください。
・万一ACアダプターや本製品がぬれてしまった場合は、絶対に使用しないでください。

雷が鳴り出したら、本製品や電源コードには触れない
感電の原因になります。

故障や異常のまま、つながない
そのまま使うと、火災・感電・故障の原因になります。
本製品に故障や異常がある場合は、必ずつないでいる機器から取り外してください。

本製品の小さな部品(ゴム足)を乳幼児の手の届くところに置かない
誤って飲み込み、窒息や胃などへの障害の原因になります。万一、飲み込んだと思われる場合は、ただちに医師にご相談ください。

ACアダプターは、添付品または指定品のもの以外を使わない
ACアダプターから発煙したり、発火の原因になります。

添付のACアダプターは、他の機器につながない
発火や感電の原因になります。
添付のACアダプターは、本製品専用です。

ACアダプターにものをのせたり、引っ張ったり、折り曲げ・押しつけ・加工などはしない
電源コードがよじれた状態や折り曲げた状態で使用しないでください。電源コードの芯線(電気の流れるところ)が断線したり、ショートし、発火・感電の原因になります。

コンセントまわりは定期的に掃除する
長期間電源プラグを差し込んだままのコンセントでは、つもったホコリが湿気などの影響を受けて、発火の原因になります。(トラッキング現象)
トラッキング現象防止のため、定期的に電源プラグを抜いて乾いた布で電源プラグをふき掃除してください。

煙が出たり、変な臭いや音がしたら、すぐにコンセントから電源プラグを抜く
そのまま使うと発火・感電の原因になります。

じゅうたん、スポンジ、ダンボール、発泡スチロールなど、保温・保湿性の高いものの近くで使わない
発火の原因になります。

熱器具のそばに配線しない
電源コード被覆が破れ、発火や感電、やけどの原因になります。

AC100V(50/60Hz)以外のコンセントにつながない
発火、発熱の恐れがあります。

テーブルタップを使用する時は定格容量以内で使用する、たこ足配線はしない
テーブルタップの定格容量(「1500W」などの記載)を超えて使用すると、テーブルタップが過熱し、発火の原因になります。

使用上のご注意

●本製品は、起動用ドライブとしては使用できません。
●ご利用の本体との組み合わせにより、スタンバイ、休止、スリープ、サスペンド、レジュームなどの省電力機能は使用できない場合があります。
●長期間使用しない場合は、電源コードをコンセントから抜いておいてください。

譲渡・廃棄の際のご注意

●データ消去ソフト等利用し、データを完全消去してください。
情報漏洩などのトラブルを回避するために、データ消去のためのソフトウェアやサービスをご利用いただくことをおすすめいたします。
●NarSuS に登録している場合は、製品登録情報を削除してください。
●本製品を廃棄する際は、地方自治体の条例にしたがってください。

この装置は、クラスA情報技術装置です。この装置を家庭環境で使用すると電波妨害を引き起こすことがあります。この場合には使用者が適切な対策を講ずるよう要求されることがあります。
VCCI-A

お手入れについて

※以下は、本製品の電源を切った状態でおこなってください。
本製品についた汚れなどを落とす場合は、AC アダプターを抜いてから、柔らかい布で乾拭きしてください。
・汚れがひどい場合は、水で薄めた中性洗剤に布をひたして、よく絞ってから汚れを拭き取り、最後に乾いた布で拭く。
・ベンジン、アルコール、シンナー系の溶剤を含んでいるものは使わない。変質したり、塗装をいためたりすることがあります。
・市販のクリーニングキットは使わない。

●フロントパネル内のフィルターは定期的に掃除してください。
※フロントパネルの取り外し方は、別紙【HDD 故障時の対応】の【カートリッジの交換方法】をご覧ください。

・フィルターの取り外し方
①ロックキーを挿し込み、
ロックの状態にする
②フィルター下部にあるつまみ（2 か所）を片方ずつ内側に引き上げ、外す

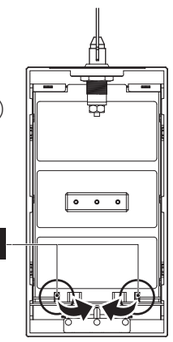

・フィルターの取り付け方
①ロックキーを挿し込み、
ロックの状態にする
②つまみが下になるように
フィルターを少しわませ、
斜めにはめ込む
③位置をあわせてから軽くおさえる

ハードウェア保証規定

弊社のハードウェア保証は、ハードウェア保証規定（以下「本保証規定」といいます。）に明示した条件のもとにおいて、アフターサービスとして、弊社製品（以下「本製品」といいます。）の無料での修理または交換をお約束するものです。

1 保証内容

取扱説明書（本製品外箱の記載を含みます。以下同様です。）等にしたがった正常な使用状態で故障した場合、ハードウェア保証書をご提示いただく事によりそこに記載された期間内においては、無料修理または弊社の判断により同等品へ交換いたします。

2 保証対象

保証の対象となるのは弊社が提供する最新のファームウェア、またはソフトウェアを適用した本製品の本体部分のみとなります。ソフトウェア、付属品・消耗品、または本製品もしくは接続製品内に保存されたデータ等は保証の対象とはなりません。

3 保証対象外

以下の場合は保証の対象とはなりません。

1） 保証書に記載されたご購入日から保証期間が経過した場合
2） 修理ご依頼の際、ハードウェア保証書のご提示がいただけない場合
3） ハードウェア保証書の所定事項（型番、お名前、ご住所、ご購入日等〔但し、ご購入日欄については、保証期間が無期限の製品は除きます。〕）が未記入の場合または字句が書き換えられた場合
4） 中古品でご購入された場合
5） 火災、地震、水害、落雷、ガス害、塩害およびその他の天災地変、公害または異常電圧等の外部的事情による故障もしくは損傷の場合
6） お買い上げ後の輸送、移動時の落下・衝撃等お取扱いが不適当なため生じた故障もしくは損傷の場合
7） 接続時の不備に起因する故障もしくは損傷、または接続している他の機器やプログラム等に起因する故障もしくは損傷の場合
8） 取扱説明書等に記載の使用方法または注意書き等に反するお取扱いに起因する故障もしくは損傷の場合
9） 合理的使用方法に反するお取扱いまたはお客様の維持･管理環境に起因する故障もしくは損傷の場合
10）弊社以外で改造、調整、部品交換等をされた場合
11）弊社が寿命に達したと判断した場合
12）保証期間が無期限の製品において、初回に導入した装置以外で使用された場合
13）その他弊社が本保証内容の対象外と判断した場合

4 修理

1) 修理を弊社へご依頼される場合は、本製品とご購入日等の必要事項が記載されたハードウェア保証書を弊社へお持ち込みください。本製品を送付される場合、発送時の費用はお客様のご負担、弊社からの返送時の費用は弊社負担とさせていただきます。
2) 発送の際は輸送時の損傷を防ぐため、ご購入時の箱・梱包材をご使用いただき、輸送に関する保証および輸送状況が確認できる業者のご利用をお願いいたします。弊社は、輸送中の事故に関しては責任を負いかねます。
3) 本製品がハードディスク・メモリーカード等のデータを保存する機能を有する製品である場合や本製品の内部に設定情報をもつ場合、修理の際に本製品内部のデータはすべて消去されます。弊社ではデータの内容につきましては一切の保証をいたしかねますので、重要なデータにつきましては必ず定期的にバックアップとして別の記憶媒体にデータを複製してください。
4) 弊社が修理に代えて交換を選択した場合における本製品、もしくは修理の際に交換された本製品の部品は弊社にて適宜処分いたしますので、お客様へはお返しいたしません。

5 免責

1) 本製品の故障もしくは使用によって生じた本製品または接続製品内に保存されたデータの毀損・消失等について、弊社は一切の責任を負いません。重要なデータについては、必ず、定期的にバックアップを取る等の措置を講じてください。
2) 弊社に故意または重過失のある場合を除き、本製品に関する弊社の損害賠償責任は理由のいかんを問わず製品の価格相当額を限度といたします。
3) 本製品に隠れた瑕疵があった場合は、この約款の規定に関わらず、弊社は無償にて当該瑕疵を修理し、または瑕疵のない製品または同等品に交換いたしますが、当該瑕疵に基づく損害賠償責任を負いません。

6 保証有効範囲

弊社は、日本国内のみにおいてハードウェア保証書または本保証規定に従った保証を行います。本製品の海外でのご使用につきましては、弊社はいかなる保証も致しません。
Our company provides the service under this warranty only in Japan.

ハードウェア保証書

型　番	**ZHD2-UTXシリーズ**
保証期間	ご購入日より **3** 年間有効です

販売店	ご購入日
	住所・店名
	印
	TEL.（　　）　　－

☆お客様	ふりがな
	お名前　　様
	TEL.（　　）　　－
	〒□□□-□□□□
	ご住所

ご販売店様へ

1. お客様へ商品をお渡しする際は必ず販売日をご記入日欄に記入し貴店名／住所、貴店印をご記入ご捺印ください。
2. 記載漏れがありますと、保証期間内でも無償修理が受けられません。

取扱説明書などの注意書きに従った正常な使用状態で、保証期間内に故障した場合には、ハードウェア保証規定に従った保証を行いますので、商品と本保証書をご持参ご提示の上お買い求めの販売店または、弊社（修理センター宛）にご依頼ください。

「ハードウェア保証規定」をご確認の上、☆印の箇所に楷書で明確にご記入ください。
記入漏れがありますと、保証期間内でも無料修理が受けられませんのでご注意ください。
販売店欄は販売店でご記入いただくものです。記入がない場合はお買い上げの販売店にお申し出ください。
また、本保証書は再発行いたしませんので紛失しない様大切に保管してください。

I-O DATA
株式会社 アイ・オー・データ機器

アフターサービス

本製品の修理対応、電話やメール等によるサポート対応、ソフトウェアのアップデート対応、本製品がサーバー等のサービスを利用する場合、そのサービスについては、弊社が本製品の生産を完了してから 5 年間を目途に終了とさせていただきます。ただし状況により、5 年以前に各対応を終了する場合があります。

お問い合わせについて

お問い合わせいただく前に、**以下をご確認ください**

- **サポートページのQ&Aを参照**
- **最新のソフトウェアをダウンロード**

http://www.iodata.jp/support/

それでも解決できない場合は、**サポートセンターへ**

電話：050-3116-3025
※受付時間　9：00～17：00　月～金曜日（祝祭日をのぞく）
FAX：076-260-3360
インターネット：http://www.iodata.jp/support/

＜ご用意いただく情報＞
製品情報（製品名、シリアル番号など）、パソコンや接続機器の情報（型番、OSなど）

修理について

修理を依頼される場合は、以下の要領でお送りください。

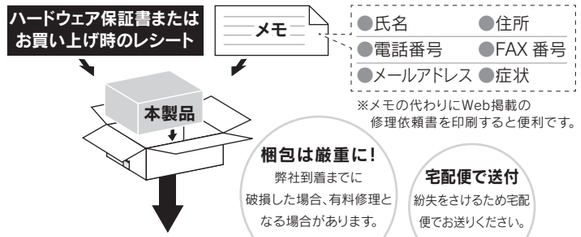

〒920-8513 石川県金沢市桜田町2丁目84番地
株式会社　アイ・オー・データ機器　修理センター 宛

- 送料は、発送時はお客様ご負担、返送時は弊社負担です。
- 有料修理となった場合は先に見積をご案内します。（見積無料）
  金額のご了承をいただいてから、修理をおこないます。
- 内部にデータがある場合、厳密な検査のため、内部データは消去されます。何卒、ご了承ください。
  バックアップ可能な場合は、お送りいただく前にバックアップしてください。弊社修理センターではデータの修復はおこなっておりません。
- お客様が貼られたシール等は、修理時に失われる場合があります。
- 保証内容については、ハードウェア保証規定に記載されています。
- 修理品を送る前に製品名とシリアル番号（S/N）を控えてください。

修理について詳しくは以下をご確認ください
http://www.iodata.jp/support/after/

個人情報の取り扱いについて

個人情報は、株式会社アイ・オー・データ機器のプライバシーポリシー（http://www.iodata.jp/privacy.htm）に基づき、適切な管理と運用をおこないます。

ハードウェア仕様

インターフェイス	USB 3.0、USB 2.0、eSATA
電源	DC12V 2.5A(TYP)
使用温度範囲	0～40℃ （接続機器の動作範囲であること）
使用湿度範囲	10～85% （結露なきこと、接続機器の動作範囲であること）
本体質量	約 2.8kg（カートリッジ含む本体のみ）
外形寸法	約 75(W)×215(D)×142(H)mm （ゴム足、突起部含まず）

【ご注意】

1) 本製品及び本書は株式会社アイ･オー･データ機器の著作物です。したがって、本製品及び本書の一部または全部を無断で複製、複写、転載、改変することは法律で禁じられています。
2) 本製品は、医療機器、原子力設備や機器、航空宇宙機器、輸送設備や機器、兵器システムなどの人命に関る設備や機器、及び海底中継器、宇宙衛星などの高度な信頼性を必要とする設備や機器としての使用またはこれらに組み込んでの使用は意図されておりません。これら、設備や機器、制御システムなどに本製品を使用され、本製品の故障により、人身事故、火災事故、社会的な損害などが生じても、弊社ではいかなる責任も負いかねます。設備や機器、制御システムなどにおいて、冗長設計、火災延焼対策設計、誤動作防止設計など、安全設計に万全を期されるようご注意願います。
3) 本製品は日本国内仕様です。本製品を日本国外で使用された場合、弊社は一切の責任を負いかねます。また、弊社は本製品に関し、日本国外への技術サポート、及びアフターサービス等を行っておりませんので、予めご了承ください。(This product is for use only in Japan. We bear no responsibility for any damages or losses arising from use of, or inability to use, this product outside Japan and provide no technical support or after-service for this product outside Japan.)
4) 私的使用のための複製など著作権法上認められた場合を除き、本製品を使用して作成した画像、音声等を、著作権者に無断で複製、改変、公衆送信などすることはできません。
5) 著作権を侵害するデータを受信して行うデジタル方式の録画･録音を、その事実を知りながら行うことは著作権法違反となります。
6) 本製品を運用した結果の他への影響については、上記にかかわらず責任は負いかねますのでご了承ください。

● 記載されている会社名、製品名等は一般に各社の商標または登録商標です。

【マニュアルアンケートはこちら】
よりよいマニュアル作りのため
アンケートにご協力願います。